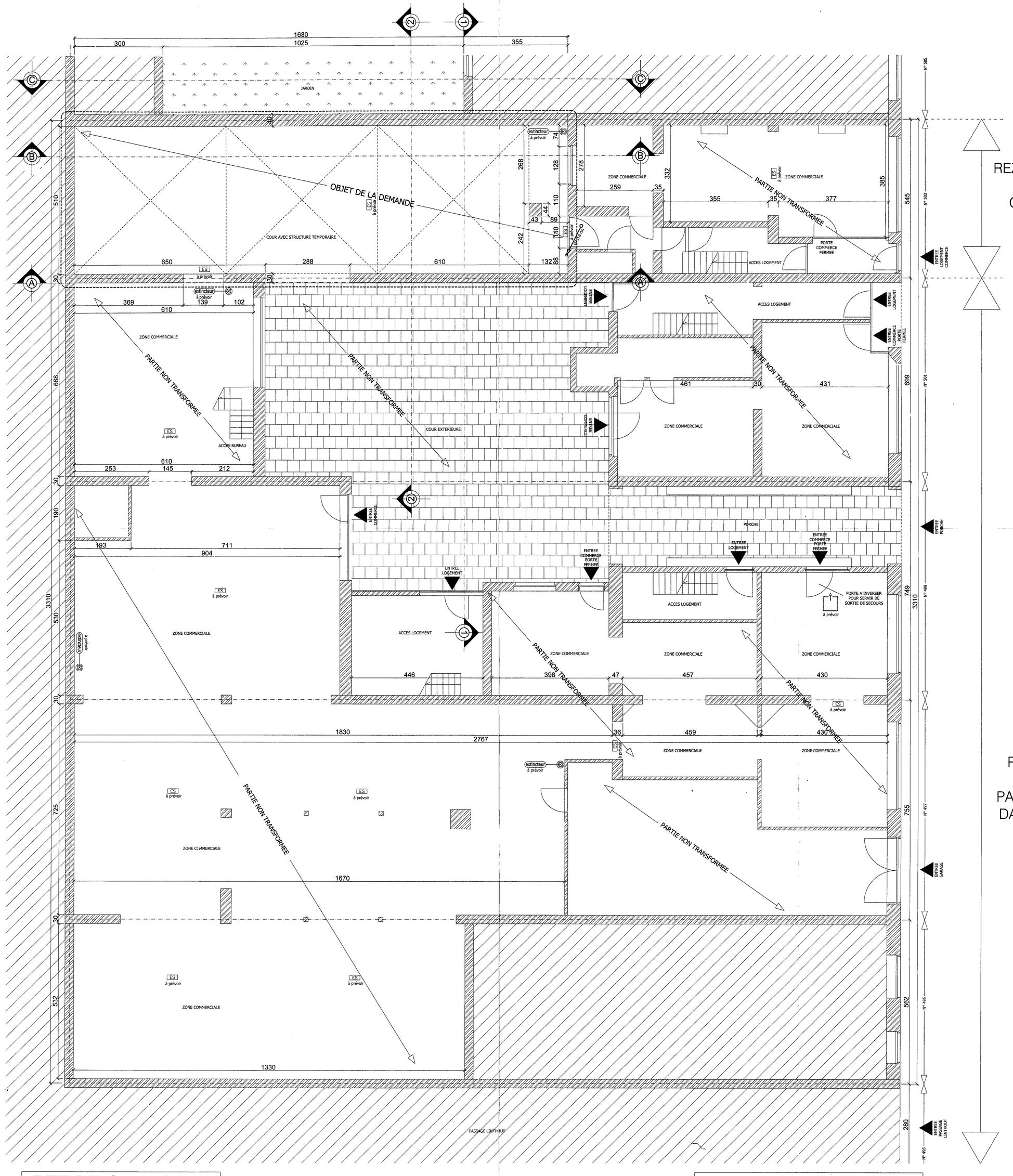

REZ DE CHAUSSEE

SITUATION EXISTANTE

REZ DE CHAUSSEE
EXISTANT
OBJET DE LA
DEMANDE

REZ DE CHAUSSEE
EXISTANT
PAS D'INTERVENTION
DANS CETTE PARTIE

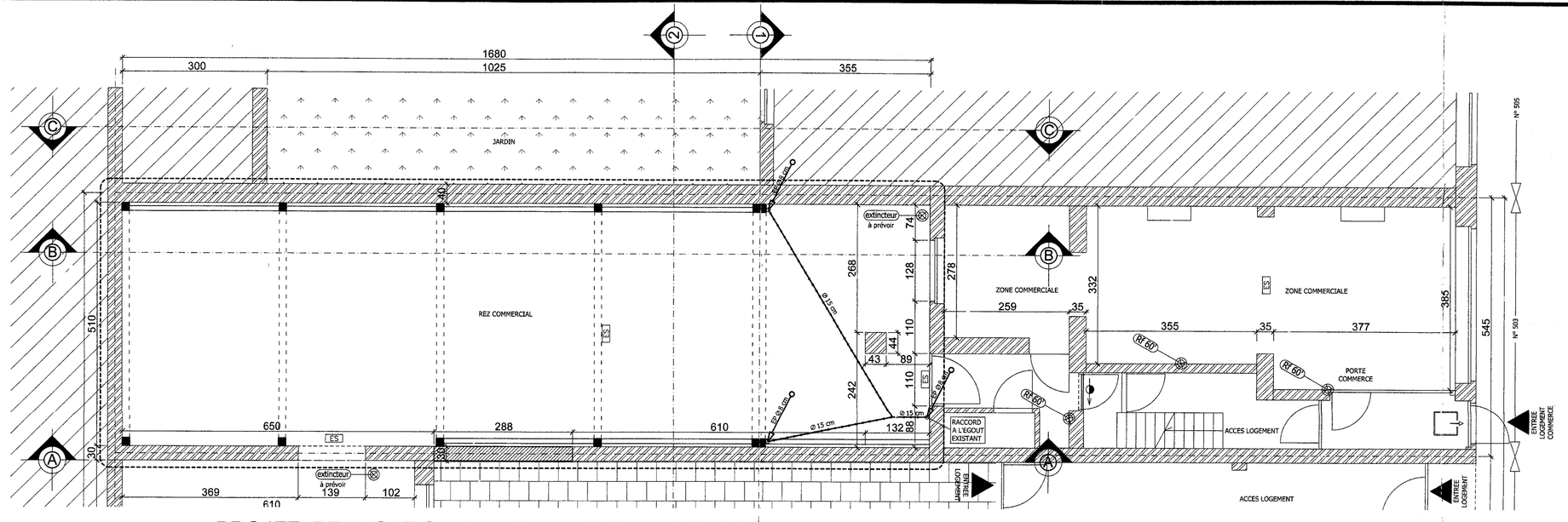

REZ DE CHAUSSEE
N°503
SITUATION
PROJETEE

PROJET: REALISATION D'UNE ANNEXE AU REZ COMMERCIAL

PAS D'INTERVENTION

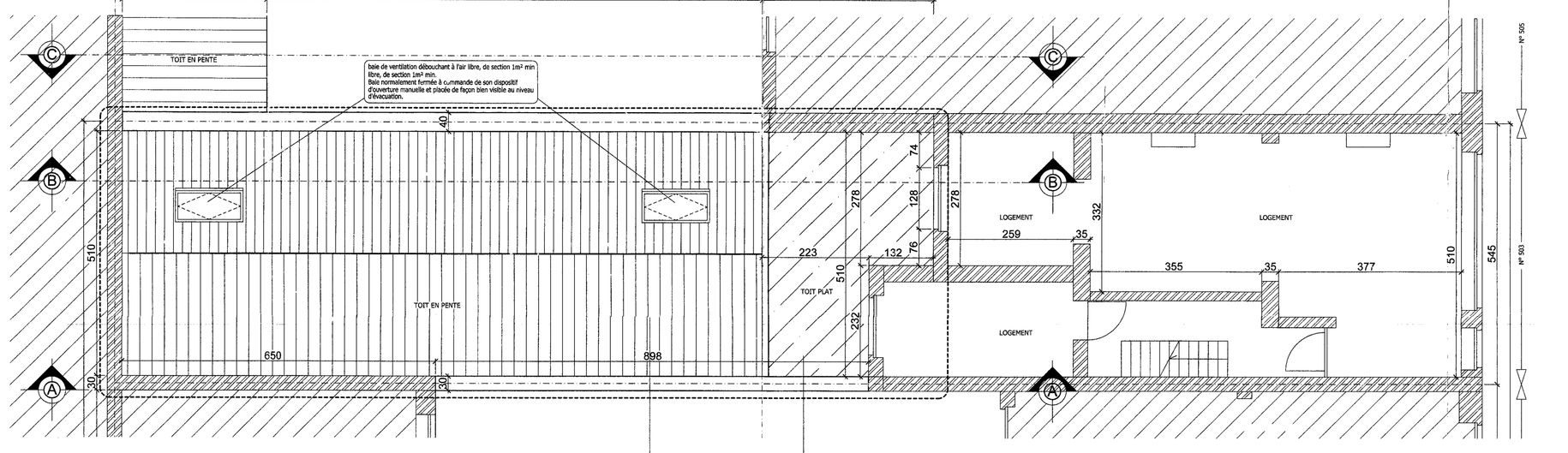

1er ETAGE
et
TOITURE PROJETEE
DE L'ANNEXE

TOITURE 2 VERSANTS - Tuilles rouges

TOITURE PLATE - Roofing

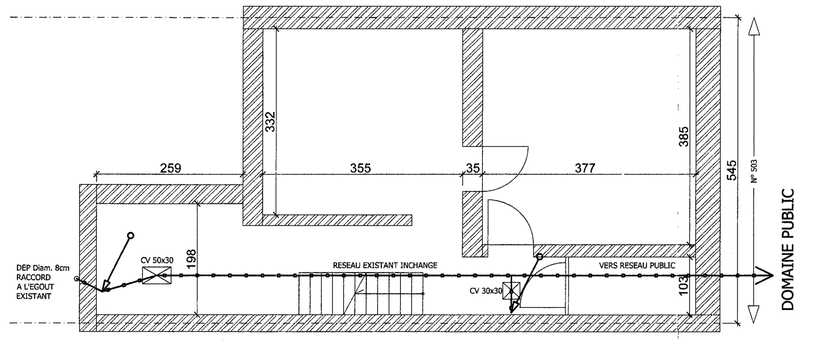

SOUS-SOL
PLAN D'EGOUT

RACCORD DES EAUX PLUVIALES SUR EGOUT EXISTANT
SANS MODIFICATION DU RESEAU EXISTANT

LE PROJET NE PREVOIT PAS DE MODIFICATION DU RESEAU
DES EAUX USEES

LEGENDE

- Voiles béton
- Maçonneries en blocs béton
- Maçonneries existantes
- Cloisons en traits fin (blocs de plâtre)
- Porte RF 30' (NBN 713.020) sollicitée à la fermeture
- Résistance au feu de 1 heure d'un élément de construction essayé suivant NBN 713.020
- Extincteur portatif de 6kg de poudre ABC label BENOR
- Eclairage de sécurité :
  - doit fonctionner automatiquement dès que l'éclairage normal fait défaut
  - doit fonctionner pendant une heure.
  - NBN C71-100
- Sortie de secours

CONSTRUCTION D'UNE ANNEXE

503 avenue Georges Henri
1200 WOLUWE-SAINT-LAMBERT

PLAN JOINT A LA DEMANDE DE PERMIS D'URBANISME

MAITRE DE L'OUVRAGE
J.C. SPIE
Rue De Crayenne 124
1180 BRUXELLES
TEL: 02 344 34 36

LE MAITRE DE L'OUVRAGE

ARCHITECTURE
ARCHITECTURE & ENVIRONNEMENT sprl
Boulevard EMILE ROCKSTAEL 156 / 162
1020 Bruxelles
TEL: 02 219 48 17 - FAX: 02 219 53 69
MAIL: arei@skynet.be

L'ARCHITECTE

STABILITE
TEL - FAX:
MAIL:

PAYSAGISTE & URBANISTE
TEL - FAX:
MAIL:

TITRE DU PLAN

PLAN REZ DE CHAUSSEE
PLAN DE TOITURE DE L'ANNEXE
PLAN D'EGOUT

PU 02

DATE : M.E.2005
ECHELLE : 1/50

147 x 90 ATR: 1.512