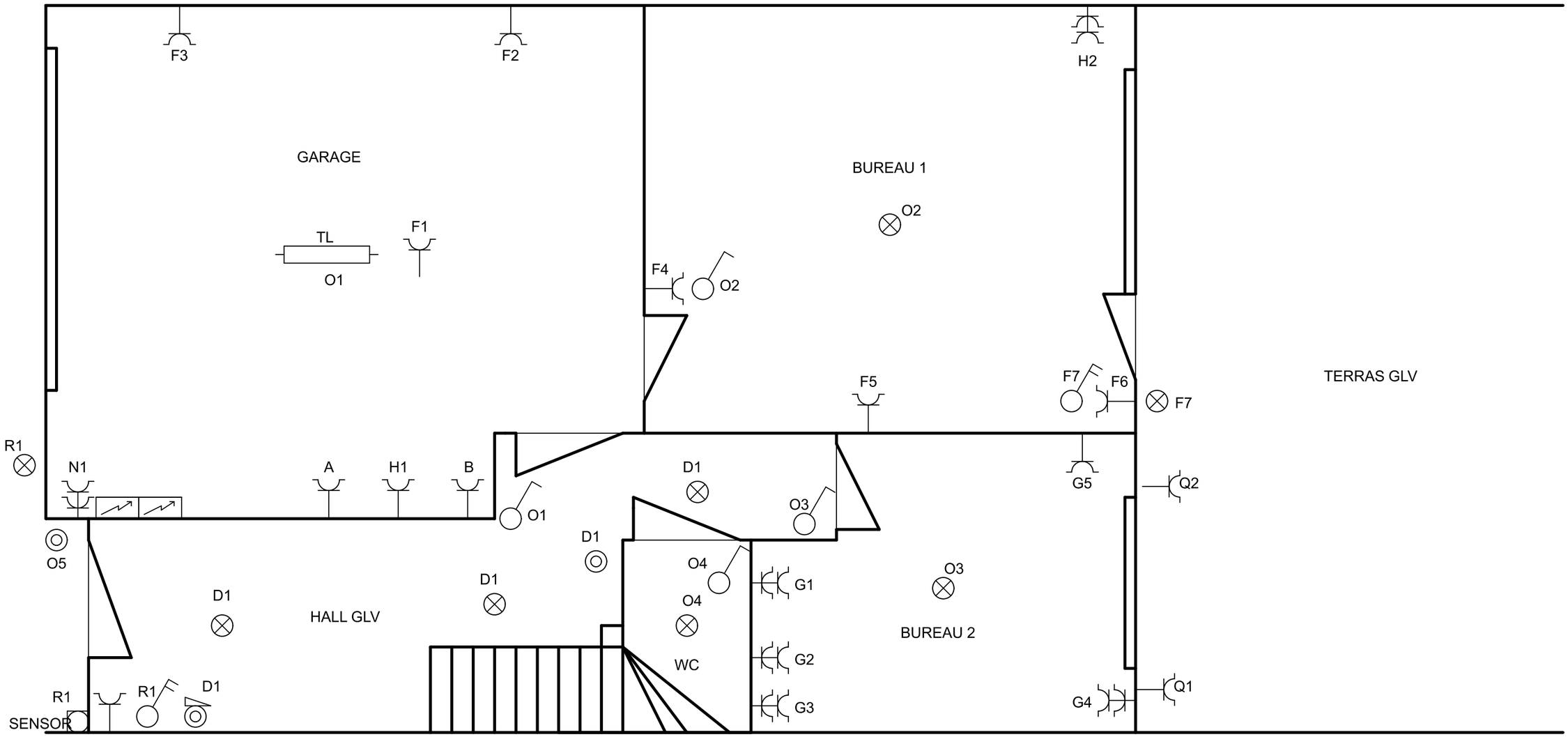

Datum revisie:

Plottijd: 9:51:09

Plotdatum: 8/09/2026

Plotblad: 1 van: 5

ANELCO bvba
Ringovenlaan 21
2960 Brecht
tel : 03/313.71.16

Ribbens - Anthonissen
Jozef De Veusterstraat 77
2650 Edegem

Gelijkvloers

Projectnaam: Ribbens - Anthonissen	Tekeningnr.:	Corr.:	Tek.:	
Datum: 20/05/2020	Functie:	Locatie:	Blad: 1	Van : 5

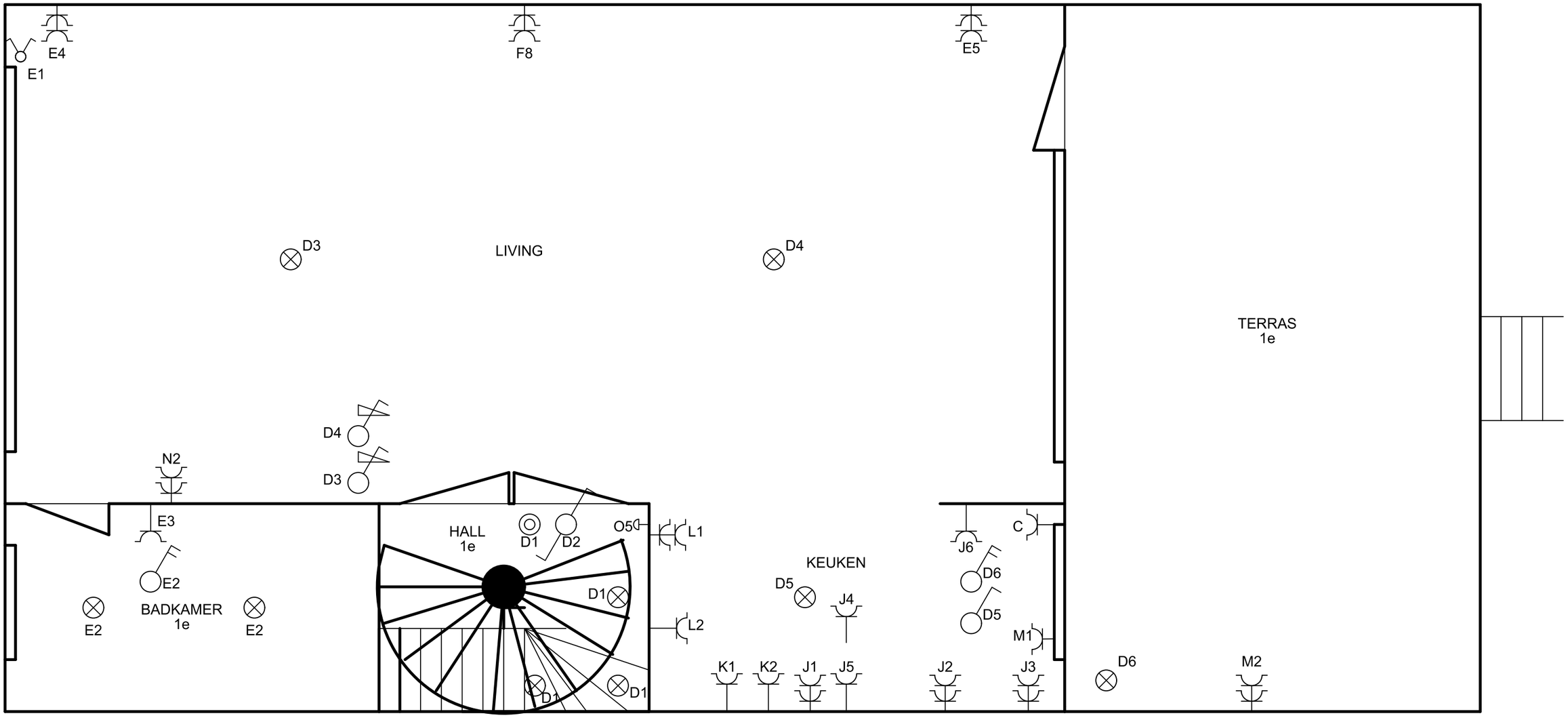

Datum revisie:

Plottijd: 9:51:09

Plotdatum: 8/09/2026

Plotblad: 2 van: 5

ANELCO bvba
Ringovenlaan 21
2960 Brecht
tel : 03/313.71.16

Ribbens - Anthonissen
Jozef De Veusterstraat 77
2650 Edegem

1e verdieping

Projectnaam: Ribbens - Anthonissen	Tekeningnr.:	Corr.:	Tek.:
Datum: 8/08/2026	Functie:	Locatie:	Blad: 2 / Van : 5

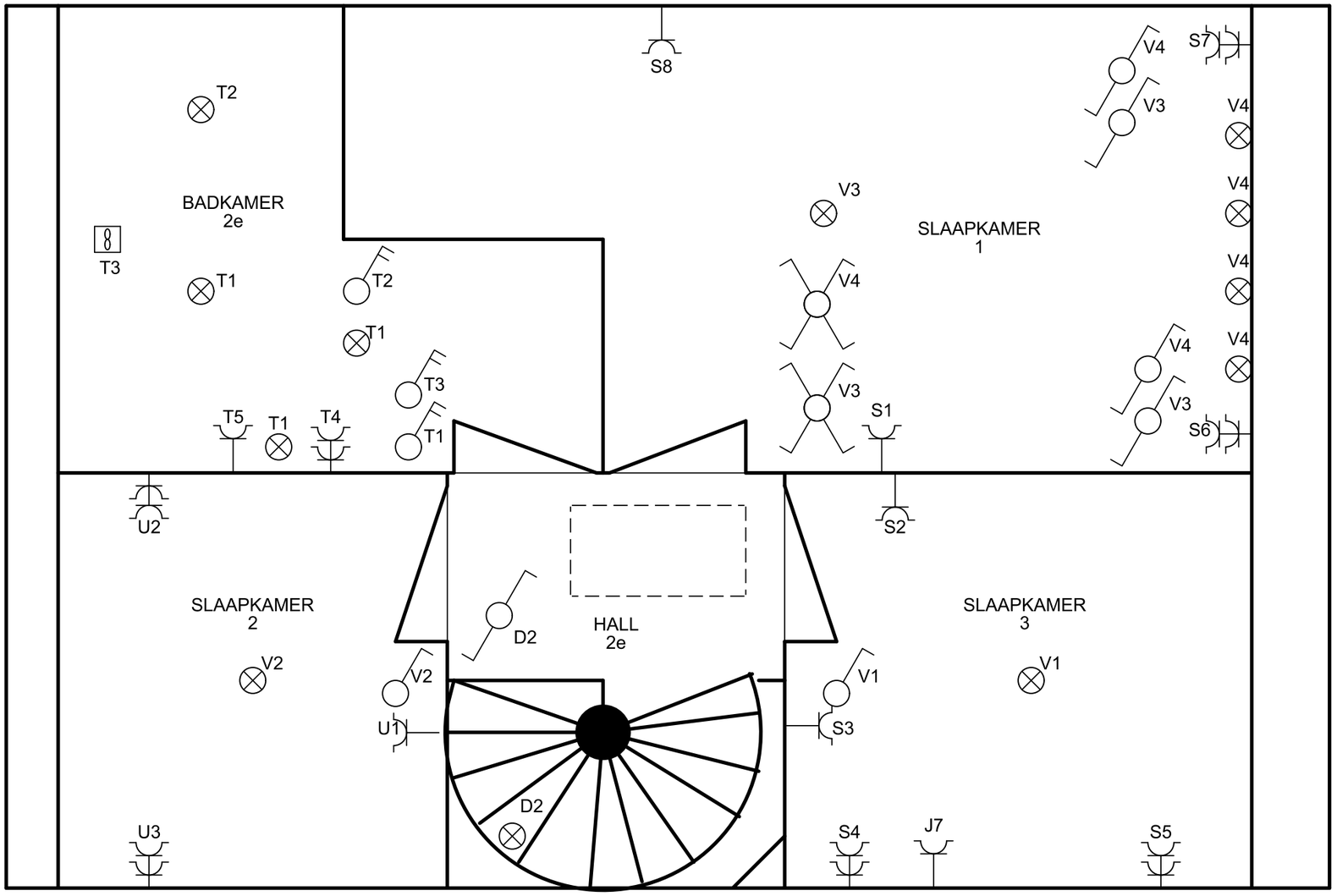

Datum revisie:

Plottijd: 9:51:10

Plotdatum: 8/09/2026

Plotblad: 3 van: 5

ANELCO bvba
Ringovenlaan 21
2960 Brecht
tel : 03/313.71.16

Ribbens - Anthonissen
Jozef De Veusterstraat 77
2650 Edegem

2e verdieping

Projectnaam: Ribbens - Anthonissen	Tekeningnr.:	Corr.:	Tek.:	
Datum: 8/08/2026	Functie:	Locatie:	Blad: 3	Van : 5

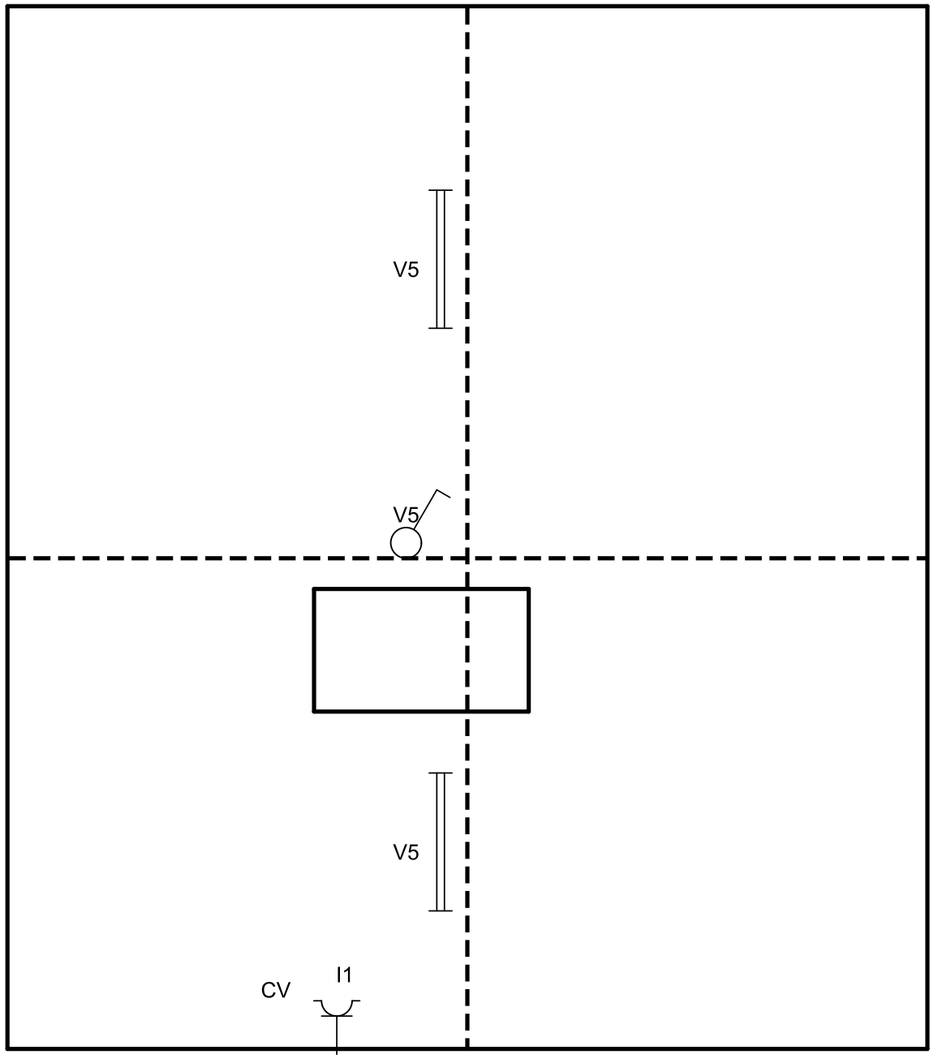

ZOLDER

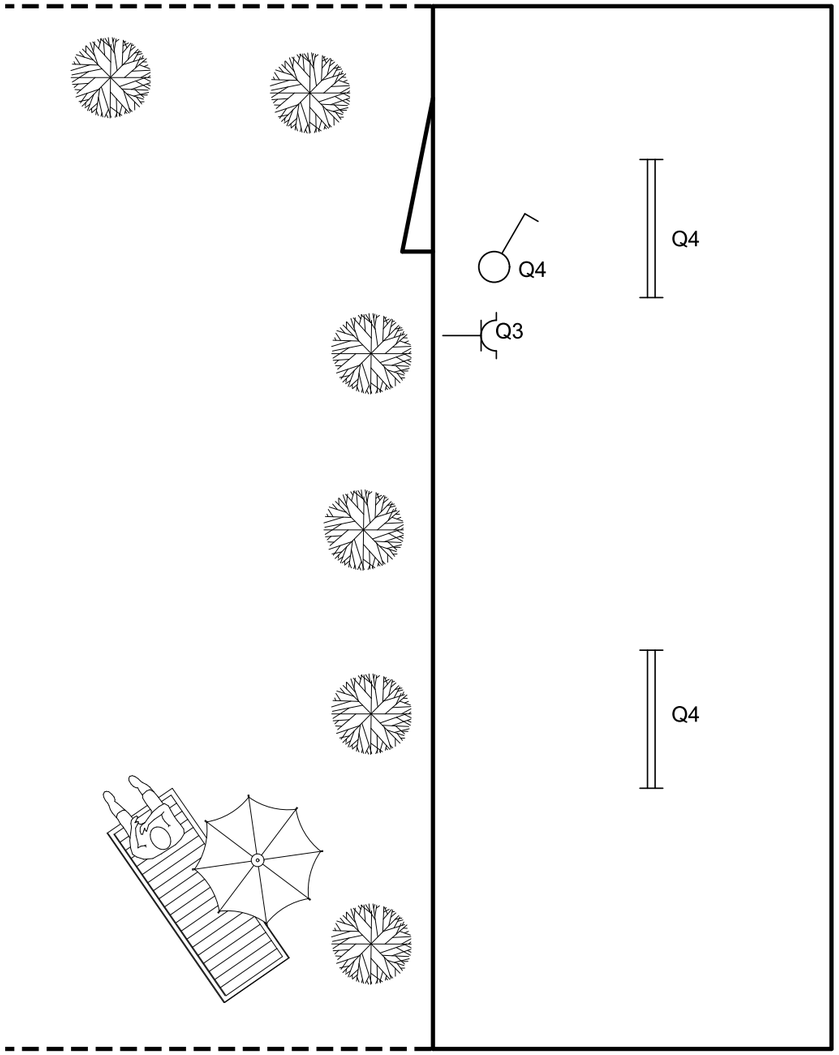

TUINHUIS

Datum revisie:
Plottijd: 9:51:10
Plotdatum: 8/09/2026
Plotblad: 4 van: 5

ANELCO bvba
Ringovenlaan 21
2960 Brecht
tel : 03/313.71.16

Ribbens - Anthonissen
Jozef De Veusterstraat 77
2650 Edegem

zolder
tuinhuis

Projectnaam: Ribbens - Anthonissen	Tekeningnr.:	Corr.:	Tek.:	
Datum: 8/08/2026	Functie:	Locatie:	Blad: 4	Van : 5

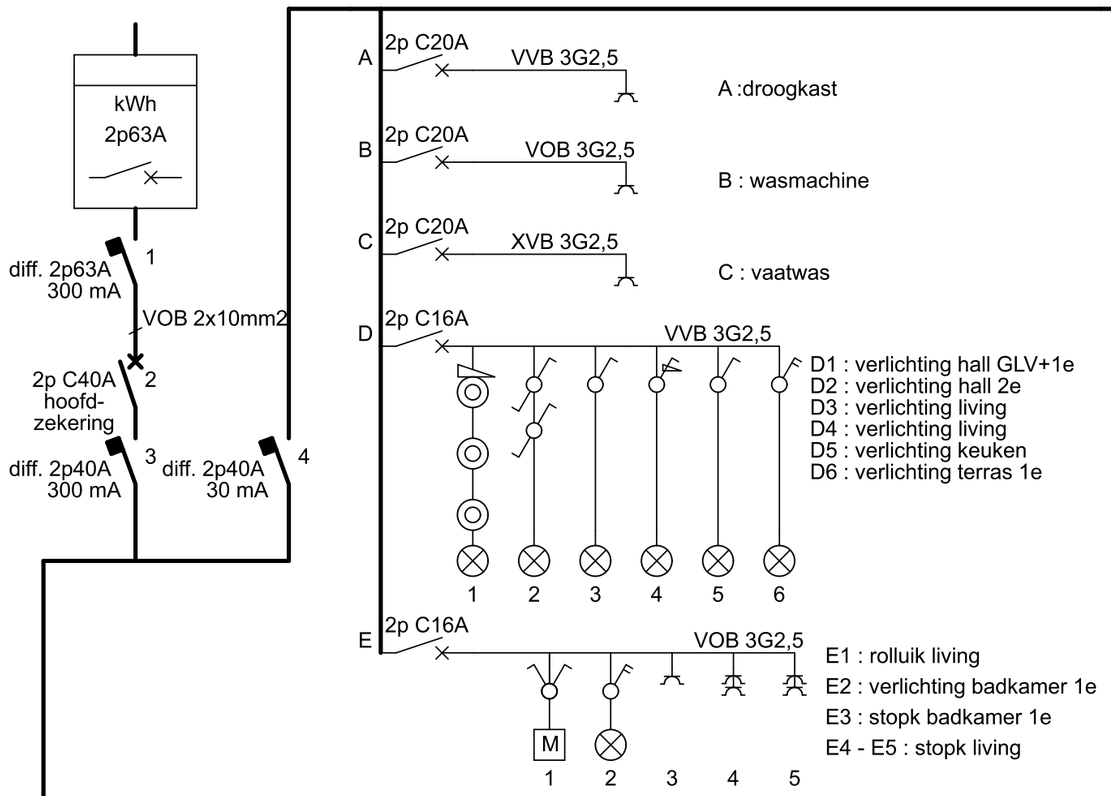

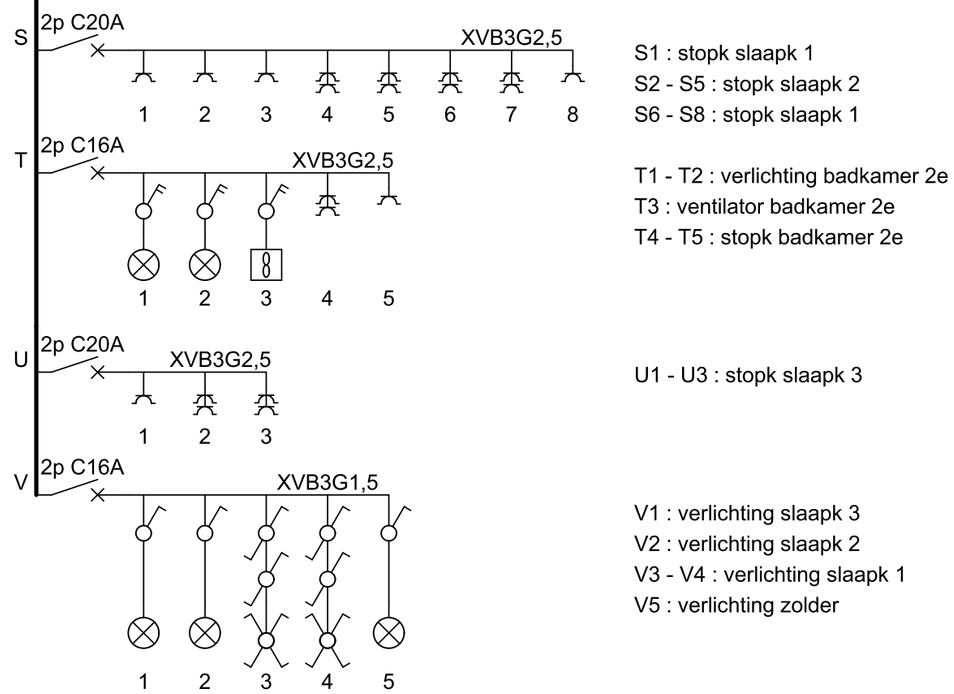

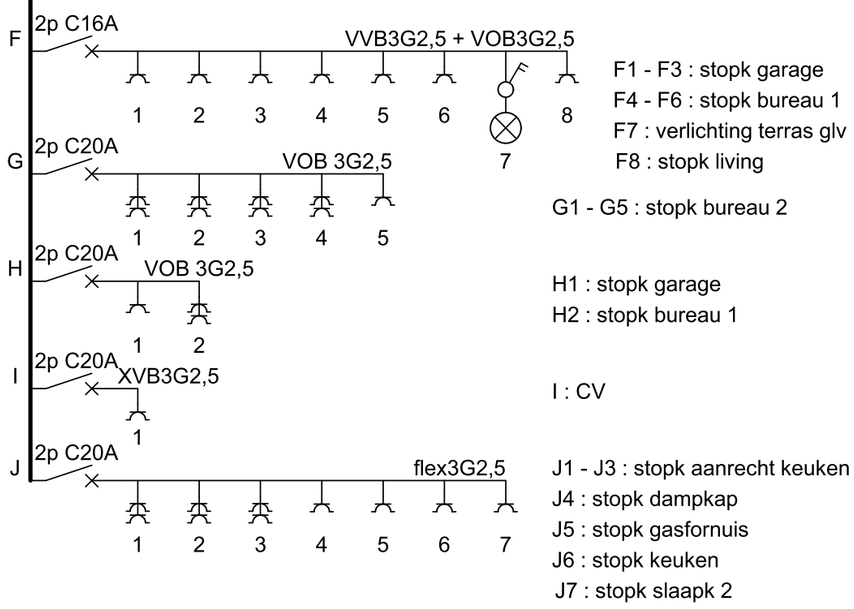

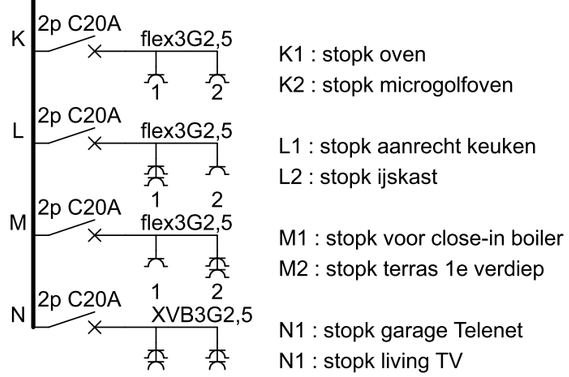

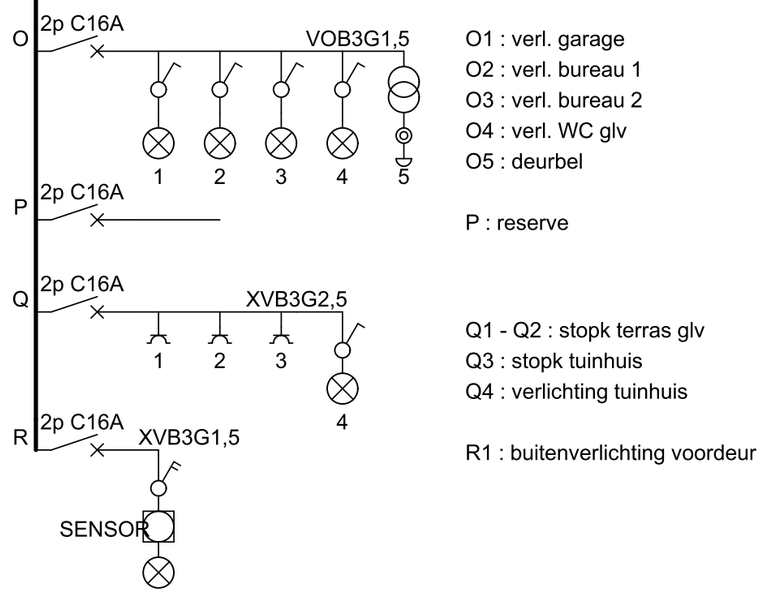

Datum revisie:

Plottijd: 9:51:10

Plotdatum: 8/09/2026

Plotblad: 5 van: 5

ANELCO bvba
Ringovenlaan 21
2960 Brecht
tel : 03/313.71.16

Ribbens - Anthonissen
Jozef De Veusterstraat 77
2650 Edegem

eendraadsschema

Projectnaam: Ribbens - Anthonissen	Tekeningnr.:	Corr.:	Tek.:
Datum: 12/08/2026	Functie:	Locatie:	Blad: 5 / Van : 5