

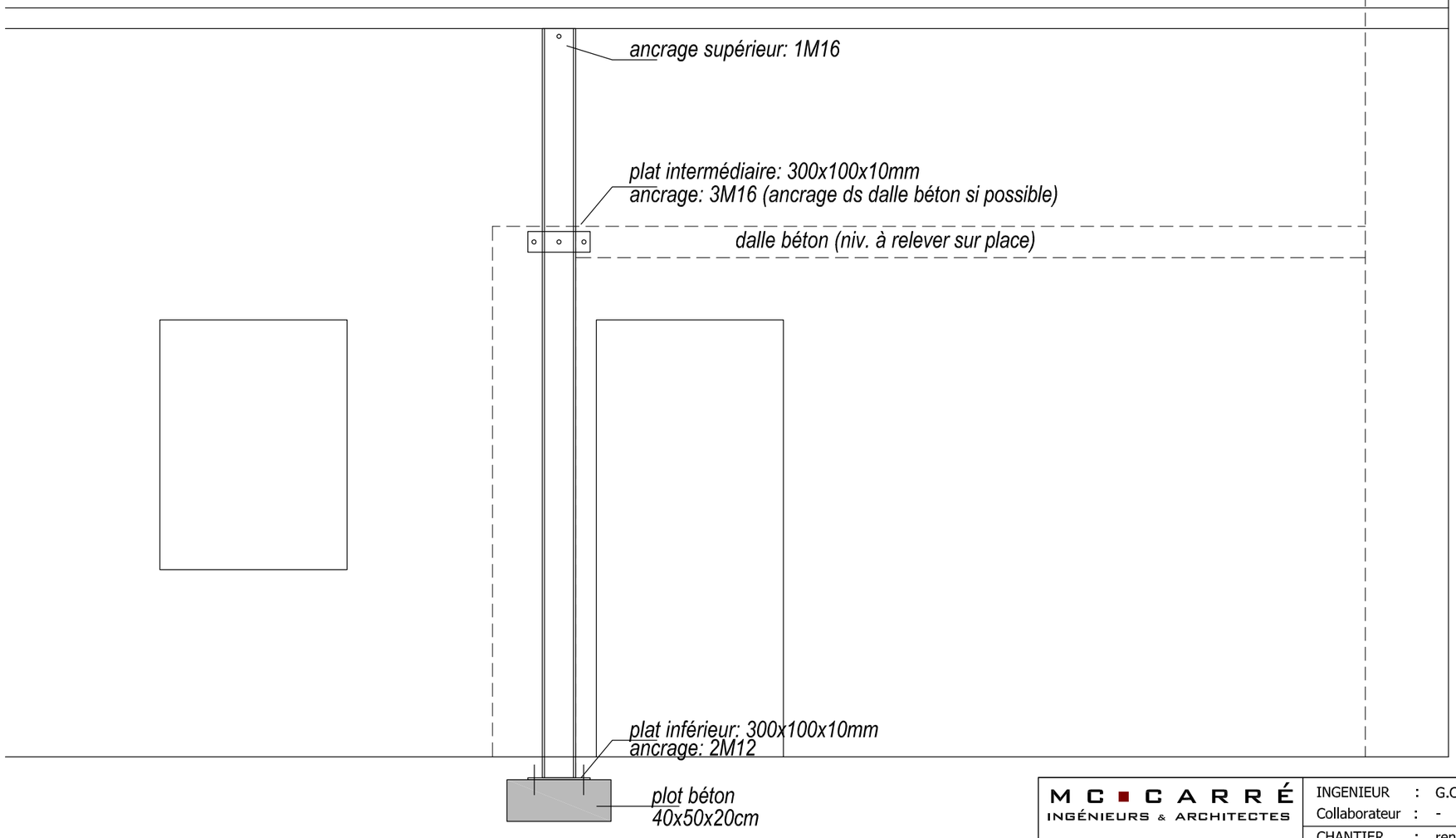

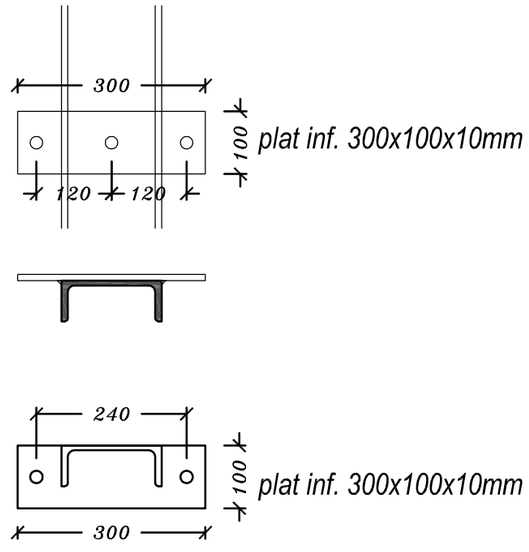

M C ■ C A R R É
INGÉNIEURS & ARCHITECTES
AVENUE ALBERT EINSTEIN 11A
B-1348 LOUVAIN-LA-NEUVE
T 010/45.21.54 F 010/45.09.91

INGENIEUR : G.Cordi	ARCHITECTE : -	REF	S/08/
Collaborateur : -	Maître Ouvrage : Mme van der Straten Waillet	PLAN	01
CHANTIER : renforcement d'un bâtiment, Terlaenenstraat, 73 - 3040 Ottenbourg		DATE	23/03/2018
Renfort en façade - plan et détails		ECH	1/25 1/10