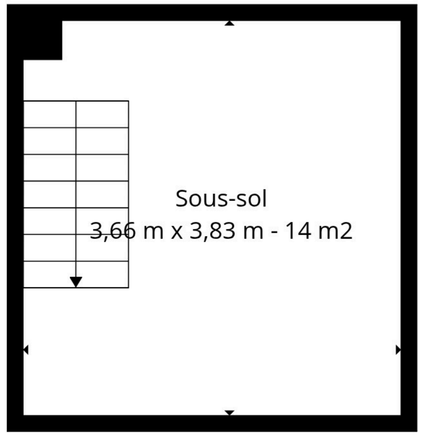

Sous-sol

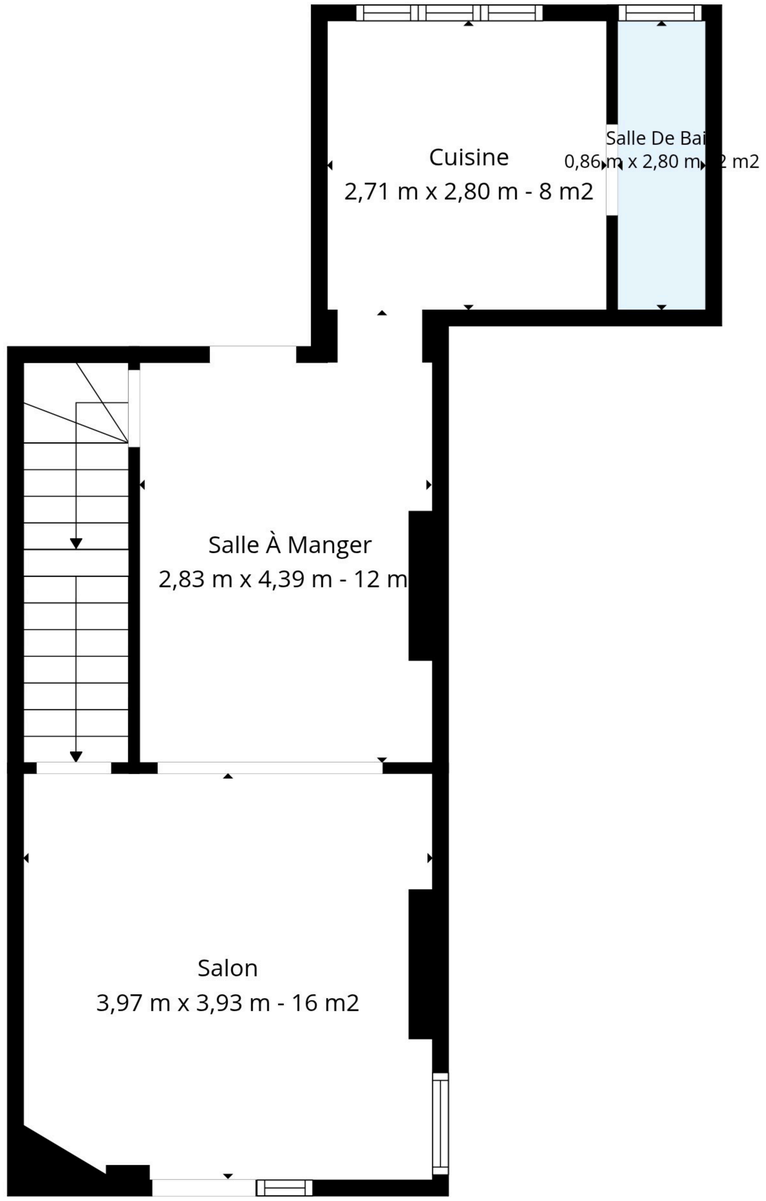

Rez-de-chaussée

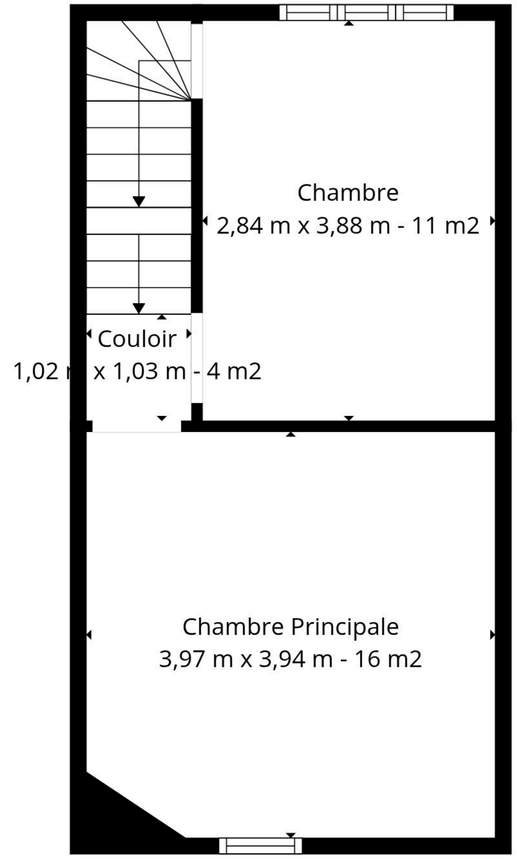

1er Étage

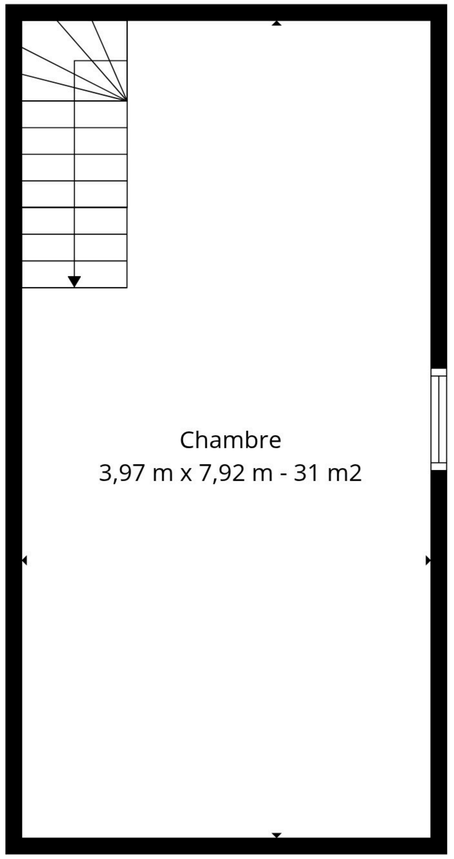

2ème Étage

*Données fournies à titre indicatif sans valeur contractuelle

Total : +/- 115 M2