Keuringsrapport
Elektrische installatie

Erkend door de federale overheid

383-INSP

Rapportnummer: RAP.1000.006.12390642.REV0

Adres- en onderzoeksgegevens

Adres installatie	Ter heydelaan 446 - 3de vd, 2100 Deurne
Naam eigenaar	Jari Verbruggen
Adres eigenaar	idem,
Type object	appartement
EAN-code	niet beschikbaar
Aard installatie	bestaand
Doel onderzoek	periodiek

Het onderzoek is verricht op 2/10/2018 volgens artikel art 271 van het AREI en onze procedure(s) TP1.

Installatiegegevens

Spanning (V)	230	In hoofdschakelaar (A)	40
Type elektrode	pen	ΔI differentiële schakelaar(s) (mA)	300 en 30
∅ voedingsleiding (mm2)	10	Aantal verdeelborden	3
In hoofdbeveiliging (A)	40	Aantal stroombanen per verdeelbord	1, 2 en 7

Metingen

Ra / Zs (Ω)	30 /	Werking differentiële schakelaar(s)	goed
Continuïteitsmeting	goed	Isolatieweerstand van de installatie (MΩ)	>0,5

Inbreuken

1. Nihil

ADS: Automatische differentiële schakelaar
Opmerking: Tijdens het onderzoek zijn enkel de verdeelborden en de zichtbare delen van de installatie gecontroleerd. Schakelaars, contactdozen, plinten / goten etc.. zijn niet losgemaakt. Indien tijdens de keuring de schema's ontbreken, kunnen bij een volgend controlebezoek bijkomende inbreuken worden vastgesteld.

Opmerkingen

Zie schema's voor de omschrijving.

Besluit

De installatie is conform het AREI.
De algemene ADS was / werd verzegeld en het ééndraads- en situatieschema werden voor gezien getekend / gecontroleerd.
De installatie dient opnieuw te worden gecontroleerd uiterlijk 2-10-2043 (art. 271 AREI), alsook voor ingebruikname van elke belangrijke wijziging of aanzienlijke uitbreiding uitgevoerd voor deze datum.

Voor de directeur, op 2/10/2018

Naam agentonderzoeker: Benjamin Vanderhoeven ..... Handtekening:

Raadgevingen
1. Het proces-verbaal van het onderzoek dient bewaard te worden in het dossier van de elektrische installatie.
2. In het dossier dient elke wijziging aan de elektrische installatie vermeld te worden.
3. Bij elk ongeluk aan personen overkomen, rechtstreeks of onrechtstreeks te wijten aan de aanwezigheid van elektriciteit, dient de Minister van Economische Zaken, Directie Elektrische Energie, te worden gewaarschuwd.
4. Wanneer er overtredingen zijn vastgesteld tijdens het onderzoek, dient men een nieuw controlebezoek te laten verrichten door hetzelfde erkend organisme om na te gaan of na afloop van de termijn van één jaar de overtredingen verdwenen zijn. Indien tijdens dat tweede bezoek wordt vastgesteld dat er nog overtredingen overblijven, moet het erkend organisme een kopie van het proces-verbaal van het controlebezoek sturen naar de Algemene Directie Energie die belast is met het hoog toezicht op de huishoudelijke elektrische installaties.

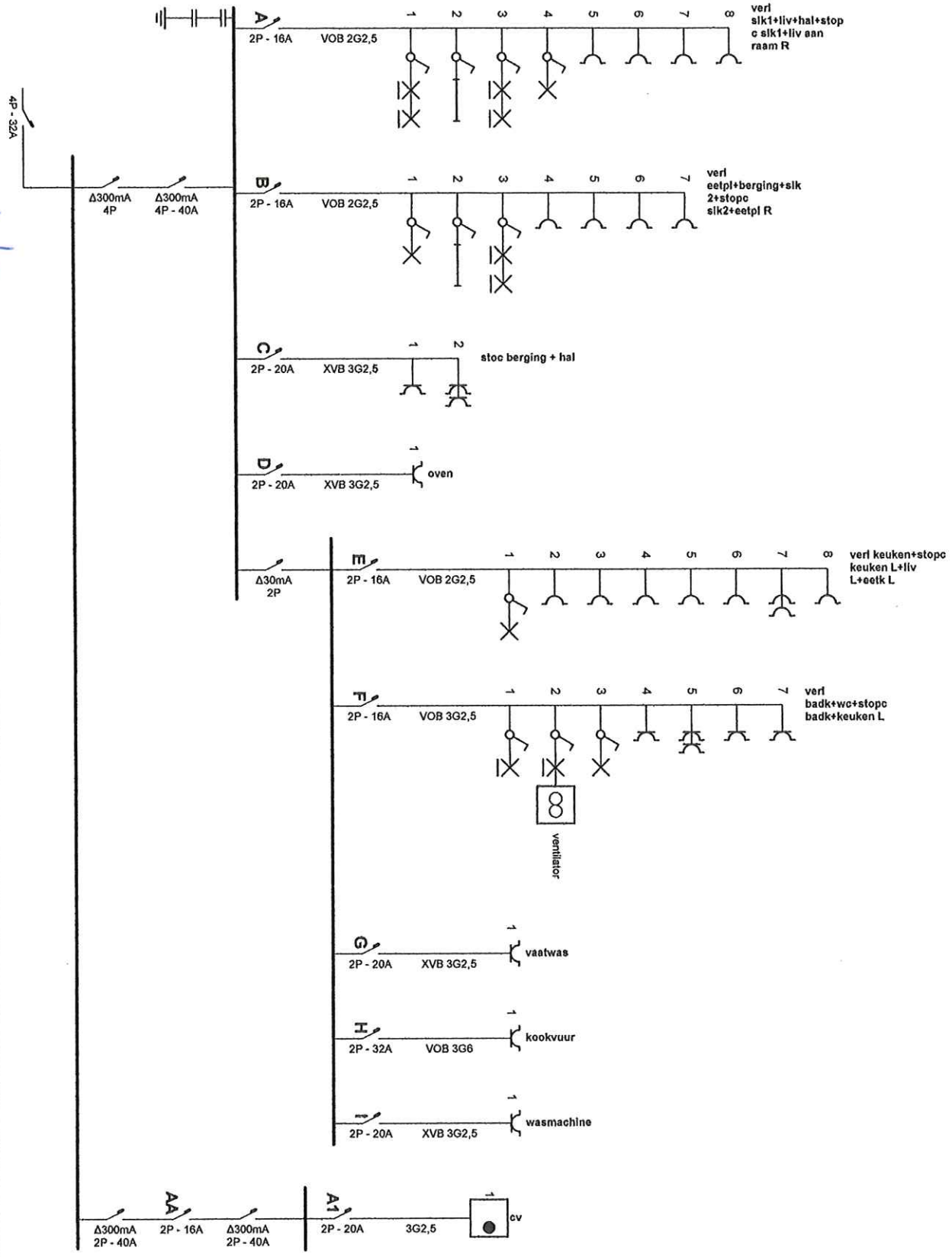

Plaats van de elektrische installatie
Jari Verbruggen
Ter heydelaan 446
2100 Deurne

Installateur

Schema's getekend door: Ecolectric B.V.B.A. - BTW BE 0827.612.116

p. 1/4
Eendraadschema
3 x 230V ~ 50Hz

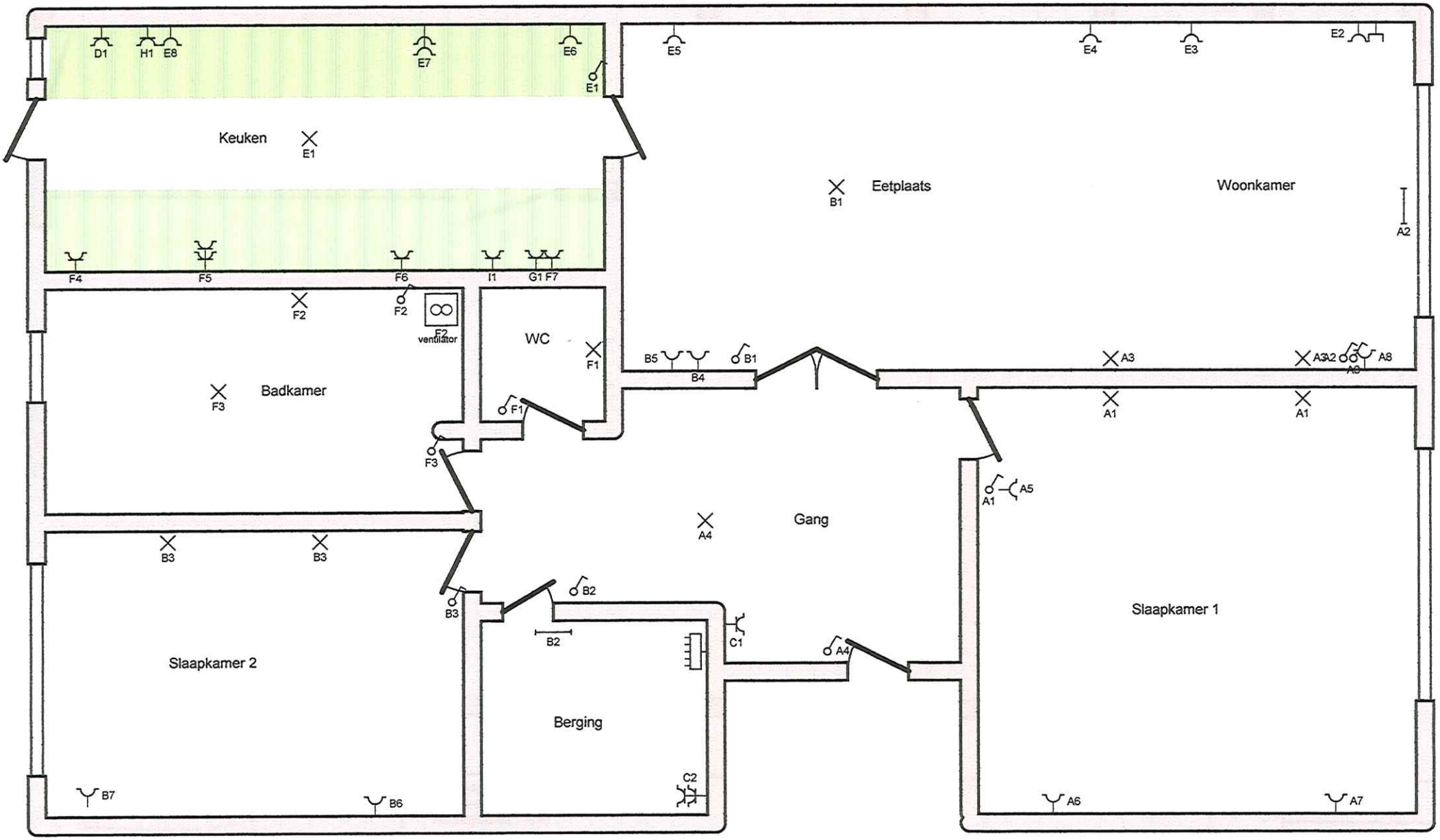

2/10/18

info@keurtech.be

Plaats van de elektrische installatie Jari Verbruggen Ter heydelaan 446 2100 Deurne	Installateur	p. 2/4 Situatieschema 3 x 230V ~ 50Hz
Schema's getekend door: Ecolectric B.V.B.A. - BTW BE 0827.612.116		

A	verl slk1+liv+hal+stopc slk1+liv aan raam R
B	verl eetpl+berging+slk2+stopc slk2+eetpl R
C	stoc berging + hal
D	oven
E	verl keuken+stopc keuken L+liv L+eetk L
F	verl badk+wc+stopc badk+keuken L
G	vaatwas
H	kookvuur
I	wasmachine
AA	
A1	cv

Plaats van de elektrische installatie
Jari Verbruggen
Ter heydelaan 446
2100 Deurne

Installateur

p. 4/4
Lijst Kringen

3 x 230V ~ 50Hz

Schema's getekend door: Ecolectric B.V.B.A. - BTW BE 0827.612.116